电 子 类	
型 号	☐
功 率	☐
电 压	☐
电 流	☐
色 温	☐
光 通 量	☐
功率因数	☐
显色指数	☐
认证图标	☐
电子描述	☐
电子确认	
光源确认	

结 构 类	
规格尺寸	☐
角 度	☐
温 度	☐
灯头类型	☐
重 量	☐
结构确认	

其 它	
描 述	☐
确 认	

420 mm

297 mm

FTLIGHT

Installationsanvisningar

LED downlight SALLA IP20/IP44

OBS!
Se alltid till att strömmen är avstängd före montering eller service.
Den fast monterade lampan får anslutas till elnätet endast av behörig montör enligt gällande bestämmelser.
Förvara installationsanvisningen för följande användare.

Produktnummer	7060381	7060382	7060383	7060384	7060385
Färg	Vit	Svart	Grå	Vit	Svart
Effekt	6W			8W	
Färgtemperatur	2700K-3000K-4000K			3000K-3500K-4000K	
Ljusflöde	540 lm			810 lm	790 lm
Anslutningsenhet	Ingång 220-240V ~50/60 Hz utgång: 30-40V, ⎓ 140mA (CC) Uout 59V			Ingång 220-240V ~50/60 Hz utgång: 30-40V, ⎓ 190mA (CC) Uout 59V	
Spridningsvinkel	60˚			38˚	
Mått	Ø 90 x 42 mm			Ø 95 x 44 mm	
Monteringshål	Ø 68 - 75 mm			Ø 78 - 85 mm	
Massa	180 g			200 g	
Montering	Infälld montering i taket, riktbar downlight				
Spänning	230V/50 Hz				
Ljuskälla	Inbyggd LED-modul, ej utbytbar				
Dimbar	Dimbar				
Effektfaktor	PF>0,9				
Ra-index	Ra>90				
Riktbar	25˚				
Livstid (Ta25˚C)	50 000 h				
Drifttemperatur:	-20˚C - +40˚C				
Skyddsklass	Klass II				
IK-klass	IK03				
IP-klass	IP20/IP44				
Material	Ram - aluminium, lins av PC				
Garanti	5 år				

Dessa produkter innehåller ljuskällor med energieffektivitetsklasser: 6W - G och 8W - F.

Ej utbytbar ljuskälla Ej utbytbart styrverktyg

Lampan har en separat anslutningsanordning. Lampan är seriekopplad. Lampan kan dimmas med Triac-dimmers.

UNDERHÅLL OCH RENGÖRING

Lampan har inga ljuskällor som kan bytas av användaren. Lampan har 5 års funktionsgaranti. En lampa som har gått sönder ska man omedelbart sluta använda och kassera som elektroniskt avfall.

OBS! Risk för elstöt

Koppla bort strömmen före rengöring. Rengör lampan endast på utsidan med en mjuk rengöringsduk eller motsvarande. Låt lampan torka ordentligt efter rengöringen innan du tar den i bruk igen. Använd inte vid rengöringen lösningsmedel eller liknande som kan skada lampans ytor eller konstruktioner.

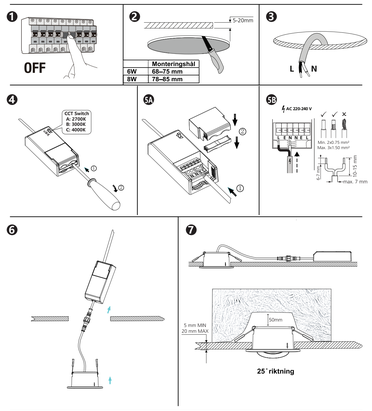

EU-FÖRSÄKRAN OM ÖVERENSSTÄMMELSE

Denna enhet har konstruerats, tillverkats och marknadsförts i enlighet med kraven i lågspänningsdirektivet och RoHS-direktivet. Produkten har därför CE-märkning, och en försäkran om överensstämmelse har utfärdats, vilken är tillgänglig för tillsynsmyndigheter.

Efter införandet av det europeiska direktivet 2002/96/EU i det nationella juridiska systemet gäller följande:
Elektriska och elektroniska apparater får inte kastas bland hushållssopor. Konsumenterna är enligt lag skyldiga att inlämna elektriska och elektroniska apparater på för detta ändamål upprättade allmänna insamlingsplatser vid slutet av apparaternas livslängd. Detaljer om detta stipuleras i respektive lands nationella lagar. Denna symbol på produkten, i bruksanvisningen eller på emballaget anger att produkten är underställd dessa bestämmelser. Genom återvinning, återanvändning av material eller annan form av användning av gamla apparater bidrar du till skyddet av vår miljö.

Blue Import BIM Oy, Hampuntie 12-14, 36220 Kangasala.

FTLIGHT

Asennusohje

LED alasvalo SALLA IP20/IP44

HUOM!
Varmista, että jännite on kytketty pois päältä ennen asennusta tai huoltoa.
Kiinteästi asennettavan valaisimen saa kytkeä sähköverkkoon vain valtuutettu asentaja voimassa olevien määräysten mukaisesti.
Säilytä asennusohje seuraavaa käyttäjää varten.

Tuotenumero	7060381	7060382	7060383	7060384	7060385
Väri	Valkoinen	Musta	Harmaa	Valkoinen	Musta
Teho	6 W			8 W	
Värilämpötila	2700K – 3000K – 4000K			3000K – 3500K – 4000K	
Valovirta	540 lm			810 lm	790 lm
Liitäntälaite	Input 220-240V~50/60Hz output: 30-40V, ⎓ 140mA(CC) Uout 59V			Input 220-240V~50/60Hz output: 30-40V, ⎓ 190mA(CC) Uout 59V	
Avautumiskulma	60˚			38˚	
Mitat	Ø 90 x 42 mm			Ø 95 x 44 mm	
Upotusreiän halkaisija	Ø 68 - 75 mm			Ø 78 - 85 mm	
Massa	180 g			200 g	
Asennus	Uppoasennus kattoon, suunnattava alasvalo				
Jännite	230 V / 50 Hz				
Valonlähde	Kiinteä LED-moduuli, ei vaihdettava				
Himmennys	Himmennettävä				
Tehokerroin	PF>0,9				
Ra-indeksi	Ra>90				
Suunnattava	25˚				
Elinikä (Ta25˚C)	50 000 h				
Käyttöympäristön lämpötila:	-20˚C - +40˚C				
Suojausluokka	Luokka II				
Iskunkestävyysluokka	IK03				
Kotelointiluokka	IP20 / IP44				
Materiaali	Runko - alumiinia, linssi - PC				
Takuu	5 vuotta				

Nämä tuotteet sisältävät valonlähteitä, joiden energiatehokkuusluokat ovat: 6W - G ja 8W - F.

Valonlähde ei ole vaihdettavissa Liitäntälaite ei ole vaihdettavissa

Valaisimessa on erillinen liitäntälaite. Valaisin on ketjutettavissa. Valaisin on himmennettävissä Triac-himmentimillä.

HUOLTO JA PUHDISTUS

Valaisimessa ei ole käyttäjän vaihdettavissa olevia valonlähteitä. Valaisimella on 5 vuoden toimivuustakuu. Rikkoutuneen valaisimen käyttö on välittömästi lopetettava ja hävitettävä elektroniikkajätteenä.

HUOM! Sähköiskun vaara

Katkaise sähköt ennen puhdistusta. Valaisinta saa puhdistaa vain ulkopinnoilta pehmeällä liinalla tai vastaavalla. Anna valaisimen kuivua kunnolla puhdistuksen jälkeen ennen käyttöä. Puhdistuksessa ei tule käyttää liuottimia tai vastaavia, jotka voivat vahingoittaa valaisimen pinnoitetta tai rakenteita.

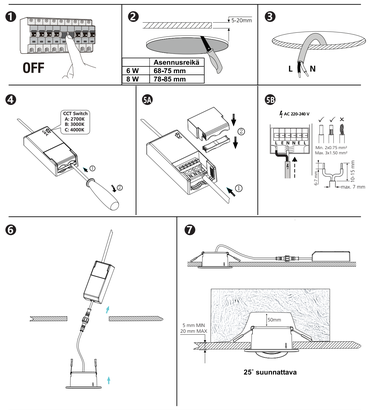

EU-vaatimustenmukaisuusvakuutus

Tämä laite on suunniteltu ja valmistettu ja sitä myydään pienjännitedirektiivin ja RoHS- direktiivin vaatimusten mukaisesti. Siksi tuotteella on CE-merkintä ja sille on laadittu CE-vaatimustenmukaisuusvakuutus, joka on viranomaisten saatavilla.

Eurooppalaisen direktiivin 2002/96/EY täytäntöönpanon jälkeen kansallisessa oikeusjärjestelmässä sovelletaan seuraavaa:

Sähkö- ja elektroniikkalaitteita ei saa hävittää kotitalousjätteen seassa. Laki velvoittaa kuluttajia palauttamaan sähkö- ja elektroniikkalaitteet niiden käyttöiän lopussa tähän tarkoitukseen järjestettyihin julkisiin keräyspisteisiin tai myyntipisteeseen. Yksityiskohdat on määritetty kunkin maan kansallisessa laissa. Tämä tuotteeseen, käyttöoppaaseen tai pakkaukseen merkitty symboli tarkoittaa, että tuotteeseen sovelletaan näitä säännöksiä. Kierrättämällä, materiaaleja uusiokäyttämällä tai muilla vanhojen laitteiden hyödyntämismenetelmillä autat edistämään ympäristönsuojelua.

Blue Import BIM Oy, Hampuntie 12-14, 36220 Kangasala.

展开尺寸：420*297mm
成品折叠后应小于85*85mm
单色正反印刷

要求:
1.材质和表面处理：见图纸标注。
2.颜色及色差按色样，成品工艺需提供样品签核。
3.模切公差±0.2mm，内容及未注尺寸按1:1图纸要求。
4.外观性能：表面干净、无划痕，印刷无色差、无变形、无掉色，无气泡、无脱胶。
5.来料需提供检验报告，所有物料与辅料必须满足RoHS要求。
6.其它：彩盒类条形码必须可扫识别；吸塑物料须与产品、彩卡、高周波模、纸箱装配封样；纸箱物料胶粘封箱不打钉，箱证号需符合海关检查要求。

2024年10月22日

ADAYO 惠州市华阳光电技术有限公司
HUIZHOU FORYOU OPTOELECTRONICS TECHNOLOGY CO.,LTD.

型 号： LED灯具	图 名： 说明书		料 号： 127075008227	
绘 图	审 核	批 准	材 质： 60g书写纸	表面处理:
Mouse			单位: mm / 版本: V00 / 未注公差等级	
			图框: A4 / 比例: 缩放	